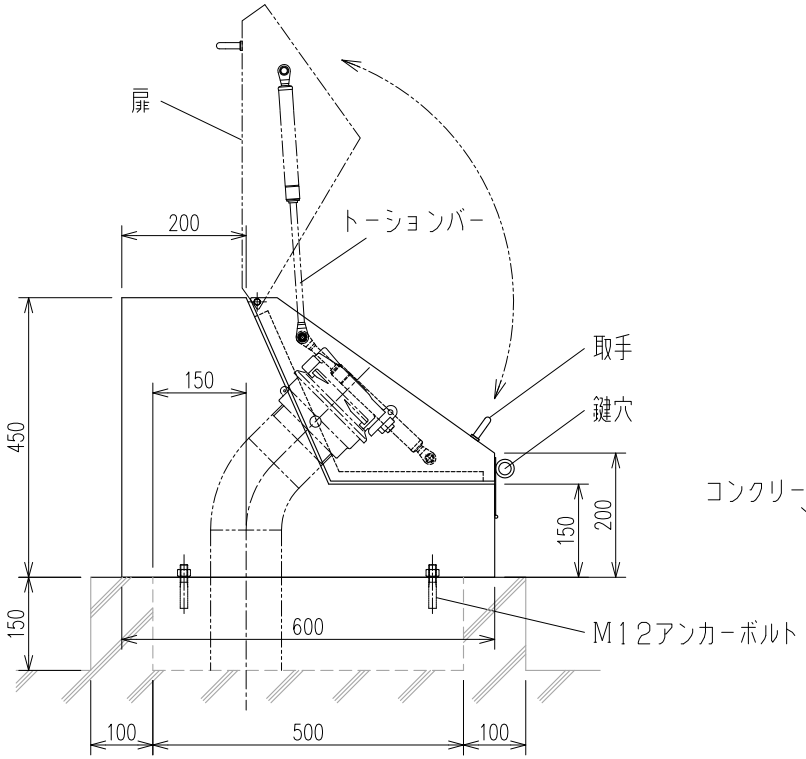

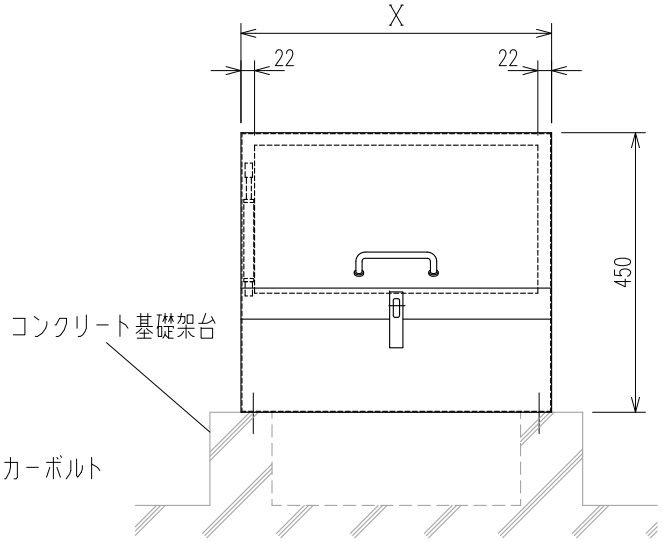

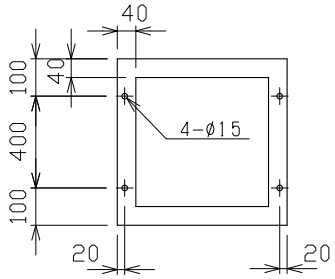

1連式アンカー位置

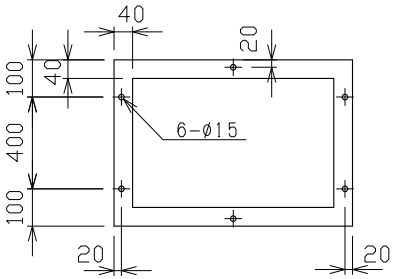

2~3連式アンカー位置

※設置面は水平が出ていないと扉の開閉やダンパーの作動に影響を及ぼす可能性がありますので、必ず設置面の水平レベル出しを行ってください。

	型　式	連　数	材　質	板　厚	塗装・表面仕上	X 寸 法	アンカー穴	重　量
□	ECB-1S	1	SS	1.6mm	日塗工 AN-85	500	4カ所	18kg
□	ECB-2S	2				650	6カ所	20kg
□	ECB-3S	3				900	6カ所	25kg
□	ECB-1U	1	SUS	1.5mm	表面のみヘアライン仕上	500	4カ所	17kg
□	ECB-2U	2				650	6カ所	19kg
□	ECB-3U	3				900	6カ所	23kg

⚠ 注意

■本製品はガソリン･軽油･灯油･重油を対象としております。前記以外の他の液種へのご使用につきましては、最寄りの当社支店･営業所へお問い合わせください。
なお、前記以外の他の液種へのご使用の場合、本製品は保証の対象外となりますのであらかじめご了承ください。

■本製品の故障の発生を考慮して、事故や損害などに対する冗長設計などの安全設計ならびに安全対策をお願いいたします。

■当社の責任の有無にかかわらず、いかなる場合においても本製品の使用や不具合、本製品と当社や他社の製品、サービス（役務その他）などを接続、連携や併用など行った際の使用や不具合に起因または関連する直接的または間接的な損害、その他一切の損害について、当社は責任を負いかねますのであらかじめご了承ください。

名　称 TITLE	型　式 TYPE	図面番号 DWG.No.	
遠方注油口ボックス 1~3連式	別欄による	N-1998-2	E

SKK 昭和機器工業株式会社