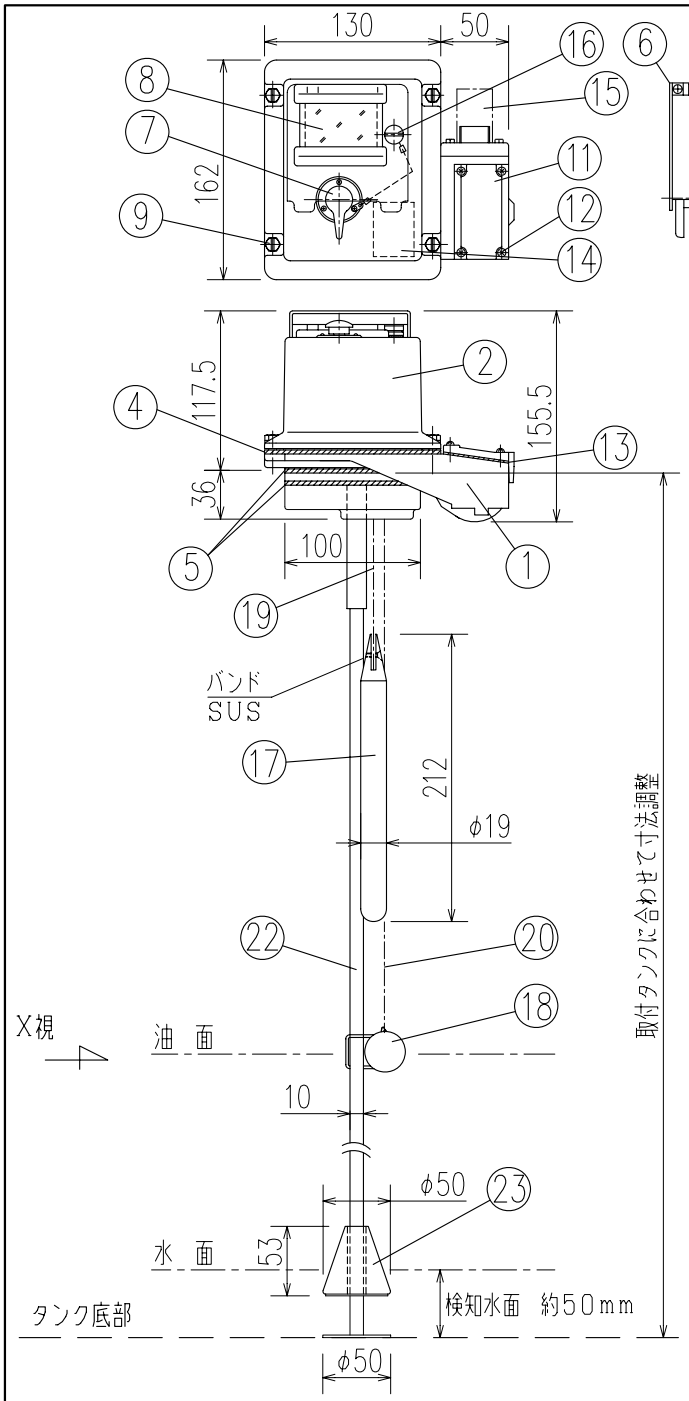


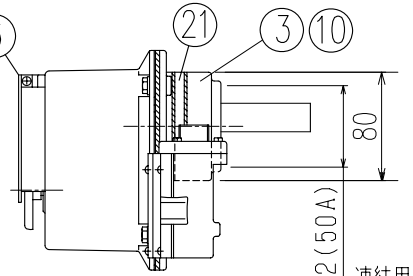


X矢視図

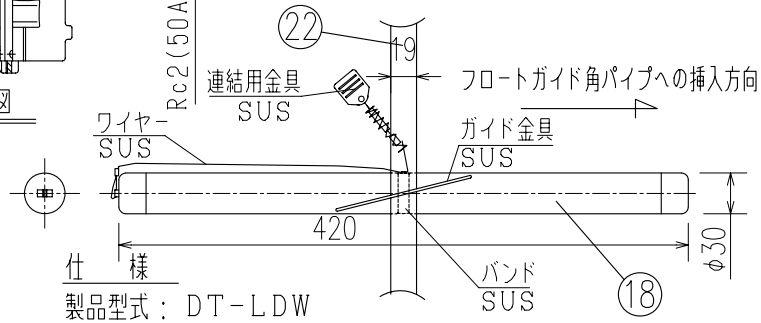


仕　様

製品型式：DT-LDW

使用温度範囲：－10℃（凍結しないこと）～＋40℃

設置場所：危険場所

防爆構造：本質安全防爆構造　ia2G4

：型式検定合格番号　第T65918号（液面計）

第T65876号（水検知）

第T63815号（液面計、水検知）

防爆型式：DS-L1K（液面計）

：POL-S（水検知）

結線方法

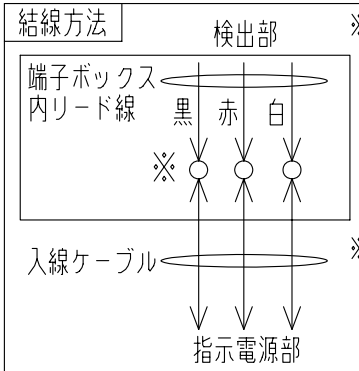


※内部のリード線と入線ケーブルのコードを、検出部付属の閉端接続子で接続してください。

※指示電源部側の結線は指示電源部の型式等により異なります。
指示電源部の図面を参照し、結線してください。

特　記

◎ 検出部－指示電源部間は本安回路のため単独配管、配線としてください。

◎ 検出部－指示電源部間の信号ケーブルは、1.25mm² のケーブルを使用してください。

| No. | DESCRIPTION | MATERIAL |
|---|---|---|
| 23 | 水検知フロート | 耐油性樹脂 |
| 22 | フロートガイド角パイプ | SUS　10X19X1.2t |
| 21 | 特殊相フランジ | SS |
| 20 | フロートテープ | SUS　直読容量目盛付 |
| 19 | フンドーテープ | SUS |
| 18 | ガイド付フロート | SUS |
| 17 | フンドー | 黄銅 |
| 16 | 検水口プラグ | SUS |
| 15 | 電線管ソケット | SS　厚鋼電線管用16A |
| 14 | 防爆関連表示銘板 | ―――― |
| 13 | 端子ボックス蓋パッキン | NBR |
| 12 | 端子ボックス蓋ビス | SUS　M4 |
| 11 | 端子ボックス蓋 | ADC　日塗工　R2-1008 |
| 10 | フランジボルト | SUS　M6 |
| 9 | ケースボルト | SUS　M6 |
| 8 | 直読表示窓ガラス | 特殊強化ガラス |
| 7 | ワイパーツマミ | ZDC |
| 6 | ダストカバー | ナイロン樹脂 |
| 5 | フランジパッキン | NBR |
| 4 | ケースパッキン | NBR |
| 3 | 専用フランジ | ADC |
| 2 | 本体ケース | ADC　日塗工　R38-134 |
| 1 | 本体 | ADC　日塗工　R2-1008 |

⚠ 注意

○本製品はガソリン･軽油･灯油･重油を対象としております。前記以外の他の液種へのご使用につきましては、最寄りの当社支店･営業所へお問い合わせください。
なお、前記以外の他の液種へのご使用の場合、本製品は補償の対象外となりますのであらかじめご了承ください。

○本製品の故障の発生を考慮して、事故や損害などに対する冗長設計などの安全設計ならびに安全対策をお願いいたします。

○本製品の使用あるいは不具合、または本製品と当社もしくは他社の他製品とを接続した際の使用あるいは不具合に起因もしくは関連する直接的または間接的な損害、その他一切について責任を負いかねますのであらかじめご了承ください。

名　称 TITLE　単式デジタル液面計　L型検出部 水検知付

型　式 TYPE　DT-LDW

図面番号 DWG.No.　DST-1121　K

SKK 昭和機器工業株式会社