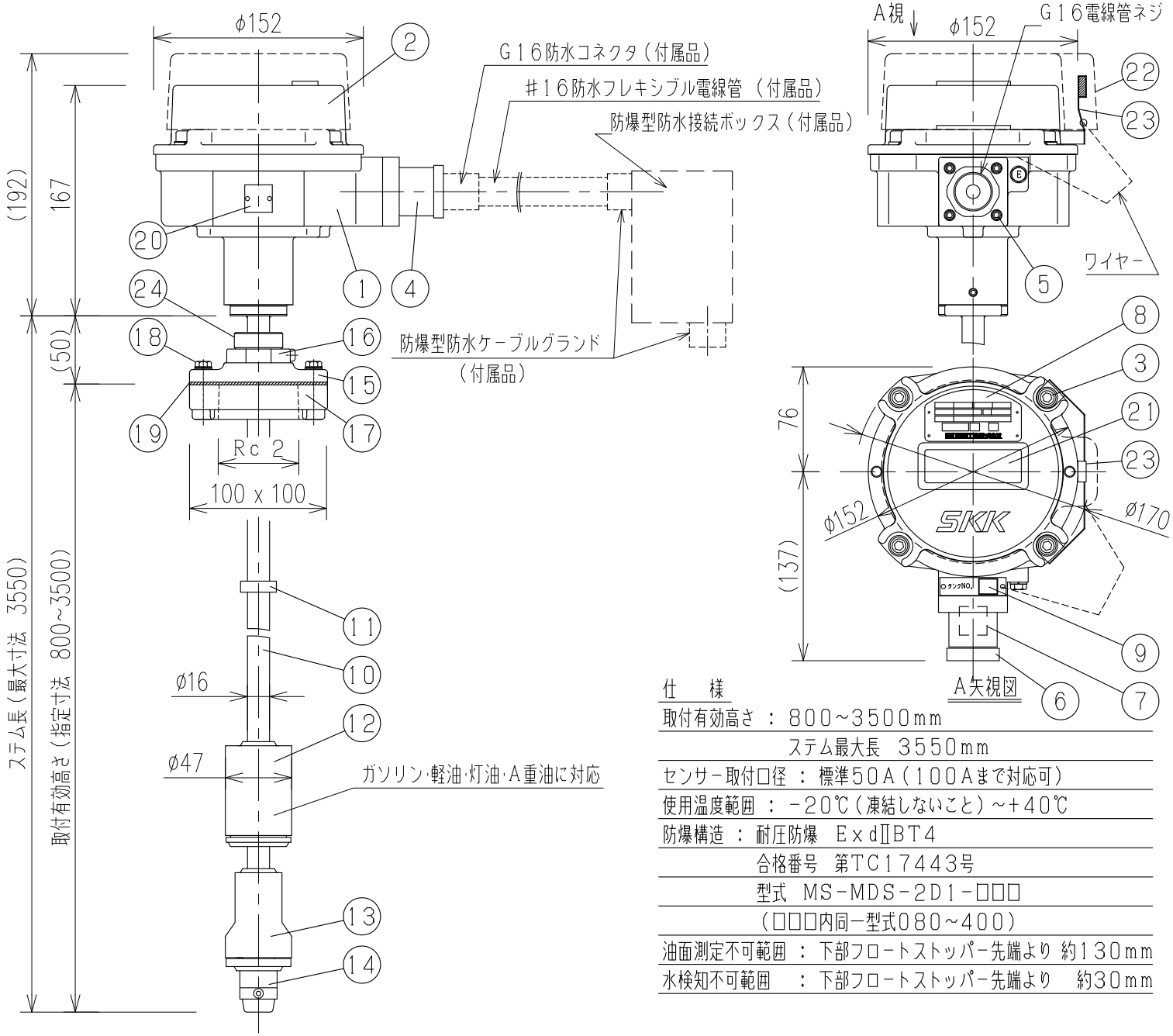

仕　様

取付有効高さ	：800~3500mm
	ステム最大長　3550mm
センサー取付口径	：標準50A（100Aまで対応可）
使用温度範囲	：−20℃（凍結しないこと）~+40℃
防爆構造	：耐圧防爆　ExdⅡBT4
	合格番号　第TC17443号
	型式　MS-MDS-2D1-□□□
	（□□□内同一型式080~400）
油面測定不可範囲	：下部フロートストッパー先端より 約130mm
水検知不可範囲	：下部フロートストッパー先端より　約30mm

No.	DESCRIPTION	MATERIAL	PIE.
24	ステムストッパー	SUS	1
23	マグネット付表示スイッチ	SUP	1
22	ダストカバー	塩ビ（ワイヤー付き）	1
21	デジタル容量表示部窓	強化ガラス	1
20	型式検定合格標章	ALP	1
19	専用フランジパッキン	NBR	1
18	専用フランジボルト	SUS　M6	4
17	専用フランジ	ADC	1
16	ホルダー固定金具	黄銅	1
15	ホルダー	ZDC	1
14	下部フロートストッパー	耐油性樹脂	1
13	水検知フロート	耐油性樹脂	1
12	フロート	耐油性樹脂	1
11	上部フロートストッパー	SUS	1
10	ステム	SUS	1
9	タンクNo.プレート	ALP	1
8	製品標記銘板	ALP	1
7	ケーブルクランプ	耐油性樹脂	1
6	ケーブルクランプ押さえ	黄銅	1
5	カップボックスボルト	SUS　M4	4
4	カップボックス	AC	1
3	カバーボルト	SUS　M8	4
2	カバー	AC	1
1	本体	AC	1

■本製品のご使用につきましては、必ず「安全上のご注意」をよくお読みください。

名　称 TITLE
磁歪式液面センサー（デジタル容量表示機能搭載型）
50Aフロート 専用フランジ50A

型　式 TYPE　DSV-MSI

図面番号 DWG.No.　DTX-1187D　F

SKK 昭和機器工業株式会社